DRAWN AT STARTING POSITION (180°)
GEZEICHNET IN GRUNDSTELLUNG (180°)

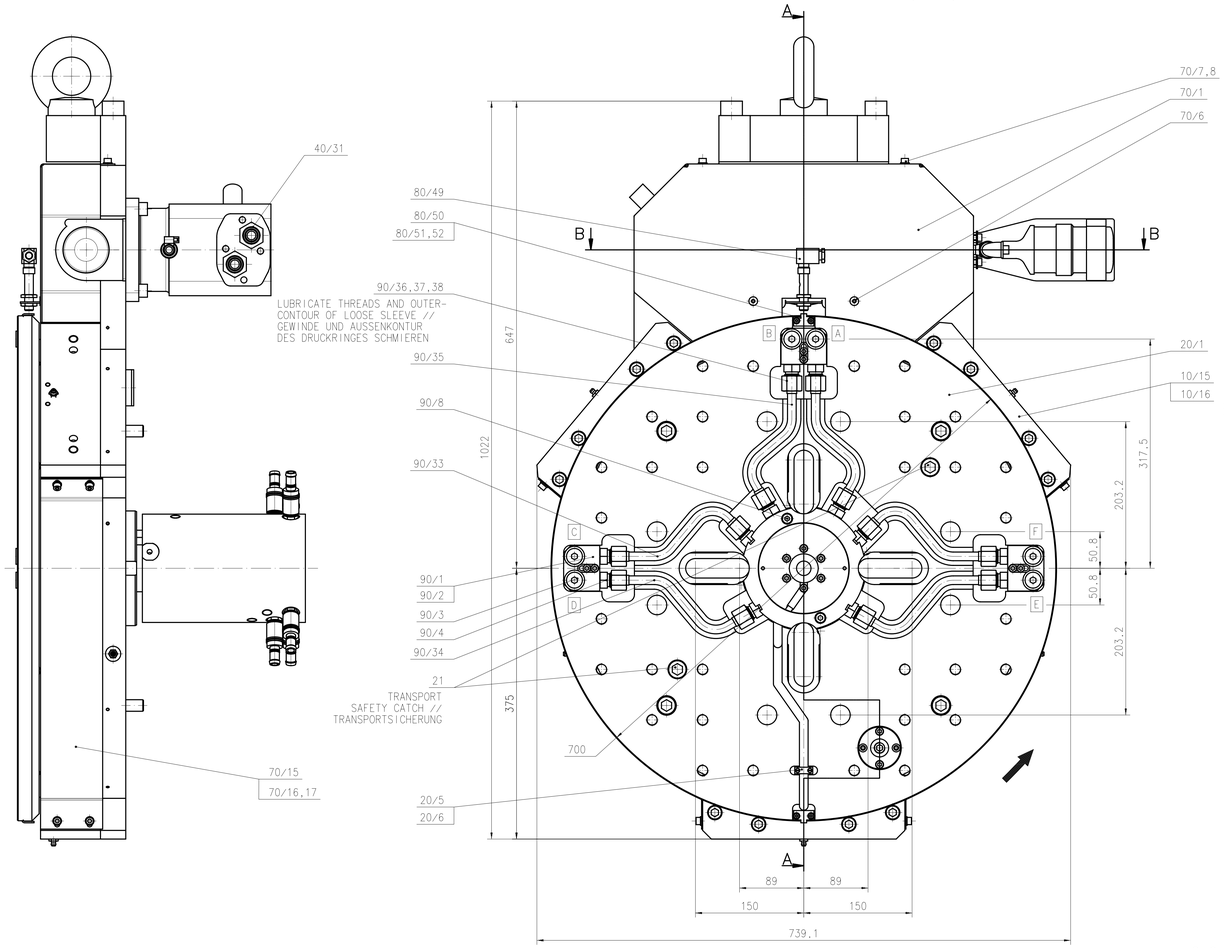

A-A

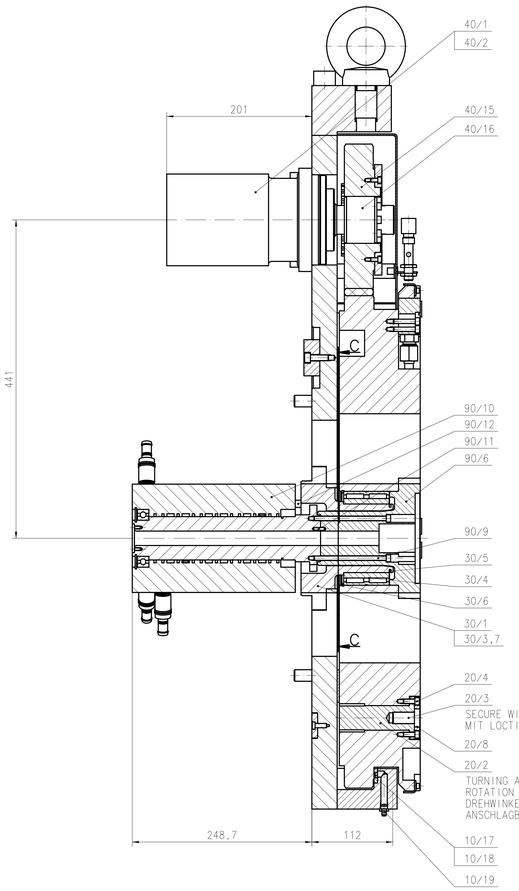

REAR VIEW //
ANSICHT VON HINTEN

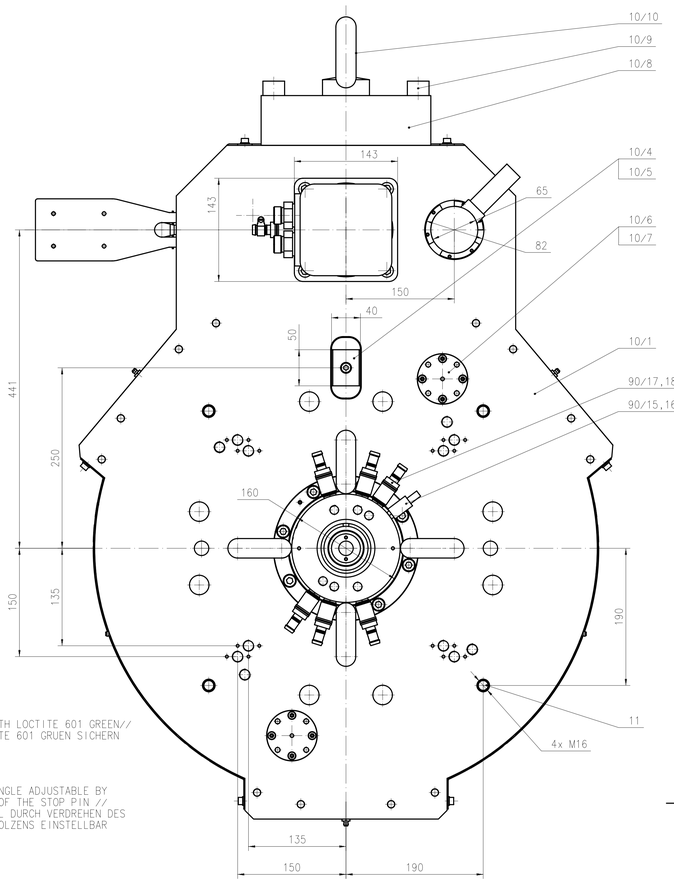

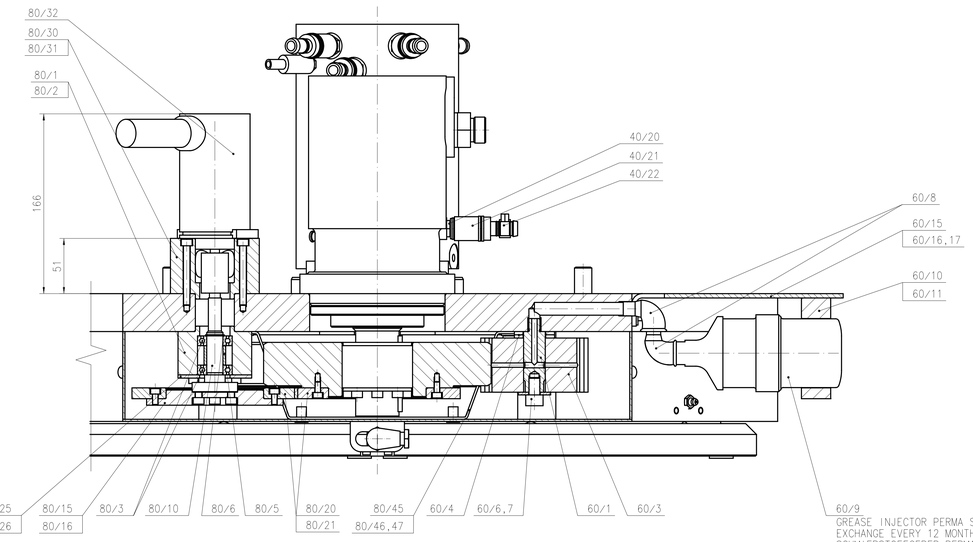

C-C

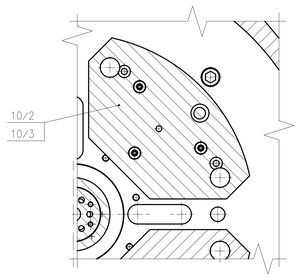

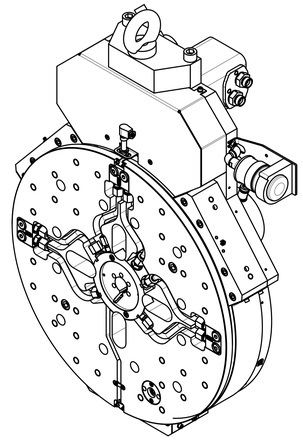

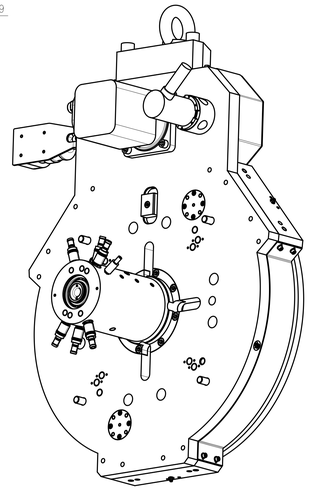

SETTING OF THE ROTARY TABLE
ACCORDING TO QW-AA-P01-004 //
EINSTELLUNG DES DREHTISCHES
GEMAESS QW-AA-P01-004

LOCK ALL SCREWS ACC. CAT. 2-ETR10090
UNLESS OTHERWISE SPECIFIED //
SAEMTLICHE SCHRAUBEN GEM. KAT. 2-ETR10090
SICHERN SOFERN NICHT ANDERS ANGEGEBEN

SCREW TORQUES ACC. ETR10028 //
SCHRAUBENANZUGSDREHMOMENTE GEM.
ETR10028

CONNECTOR ALLOCATION //
ANSCHLUSS-KENNZEICHNUNG

ROTARY TRANSM. DREHDURCHF.	4-FOLD / 4-FACH	2 CIRCUITS // 2 MEDIENKREISE	C=2 E=5 D=3 F=6
	6-FOLD / 6-FACH	2 CIRCUITS // 2 MEDIENKREISE	C=3 E=5 D=4 F=6
		3 CIRCUITS // 3 MEDIENKREISE	A=1 C=3 E=5 B=2 D=4 F=6

DEFAULT CONNECTOR CONFIGURATION //
STANDARD ANSCHLUSSBELEGUNG

MEDIUM WATER // MEDIUM WASSER		MEDIUM HYDRAULIC // MEDIUM HYDRAULIK
CONNECTOR CONFIGURATION // ANSCHLUSSBELEGUNG	NO. OF CIRCUITS // ANZ. KREISE	CONNECTOR CONFIGURATION // ANSCHLUSSBELEGUNG
A/B C/D E/F	3	0 –
A/B E/F	2	1 C/D
E/F	1	2 A/B C/D
–	0	3 A/B C/D E/F
C/D E/F	2	0 –
E/F	1	1 C/D
–	0	2 C/D E/F

GENERAL TOLERANCE ISO 2768-mK		LINEAR DIMENSIONS								ANGLES														
		FROM	0.5	6	30	120	400	1000	2000	0.5	3	10	50	120	400	1000	2000	4000						
BASIC SIZE		TO	6	30	120	400	1000	2000	4000	3	10	50	120	400	1000	2000	4000	(mm)					
ISO 2768-mK		±0.1	±0.2	±0.3	±0.5	±0.8	±1.2	±2.0	±3.0	±0.5	±0.5	±0.5	±0.5	±0.5	±0.5	±0.5	±0.5	±0.5						

GENERAL TOLERANCE ISO 2768-mK		LINEAR DIMENSIONS								ANGLES														
		FROM	0.5	6	30	120	400	1000	2000	0.5	3	10	50	120	400	1000	2000	4000						
BASIC SIZE		TO	6	30	120	400	1000	2000	4000	3	10	50	120	400	1000	2000	4000	(mm)					
ISO 2768-mK		±0.1	±0.2	±0.3	±0.5	±0.8	±1.2	±2.0	±3.0	±0.5	±0.5	±0.5	±0.5	±0.5	±0.5	±0.5	±0.5	±0.5						

DESCRIPTION/BENENNUNG
ROTARY TABLE D700 2STAT
DREHTISCH D700 2STAT

GAD SCALE/MASSST.: 1:3

DRAWING NO./ZNR.: 0736-402-00-00

REV.NO./NR.: 03

SHEET NO./BLATT-NR.: 1/1

DOC.STAT./DOK-STAT.: FR

DATE/DATUM: 2011-06-29

APPL.STD./NRTG.NORM: ETR10009 ISO 8015 ISO 2768-mK ISO 1302 (1993)

OFFICE/BERO-NAME: EMS:G.Hackl-Lehner

COPY FROM/URSPR.ZNR.:

MATERIAL/WERKST. ENGEL AUSTRIA | MATERIAL/WERKST. ENGEL NORTH AMERYCA | MATERIAL/WERKST. ENGEL KOREA

ACC. TO/GEMASS | ACC. TO/GEMASS | ACC. TO/GEMASS

REPRODUCTION, DISTRIBUTION AND UTILIZATION OF THIS DOCUMENT AS WELL AS COMMUNICATION OF ITS CONTENTS TO OTHERS WITHOUT EXPRESS AUTHORIZATION PROHIBITED. OFFENDERS WILL BE HELD LIABLE FOR THE PAYMENT OF DAMAGES. ALL RIGHTS RESERVED. COPYRIGHT (LICENSE SEINES) ENGEL AUSTRIA GMBH, A-4311 SCHWERTBERG. VERVIELFÄLTIGUNG UND MITTEILUNG SEINES INHALTS VERBOTEN, SOWEIT NICHT AUSDRÜCKLICH GESTATTET. ZUWIDERHANDLUNGEN VERPFLICHTEN ZU SCHADENERSATZ. ALLE RECHTE VORBEHALTEN. COPYRIGHT (LICENSE)

ENGEL