FT-1300

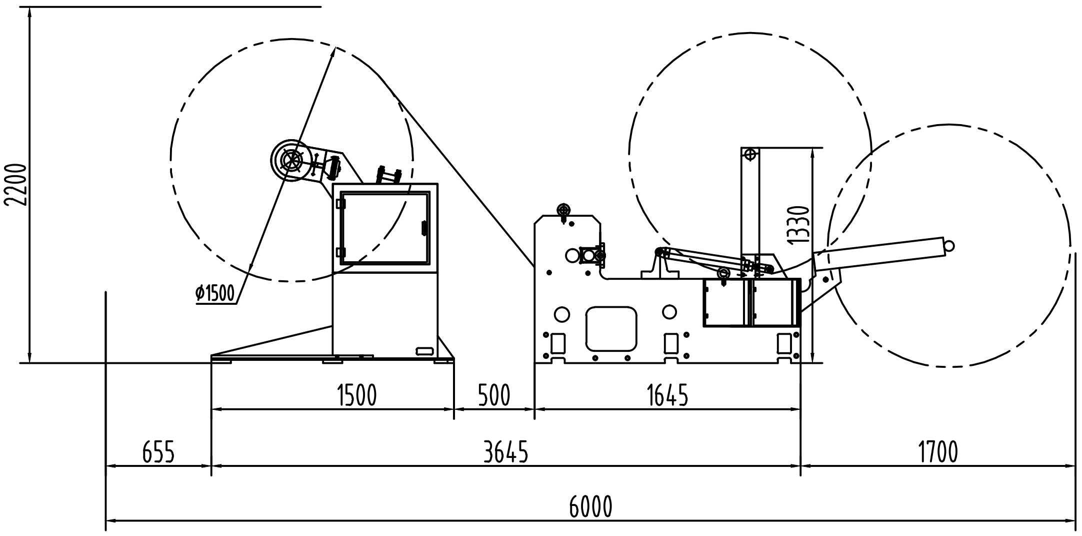

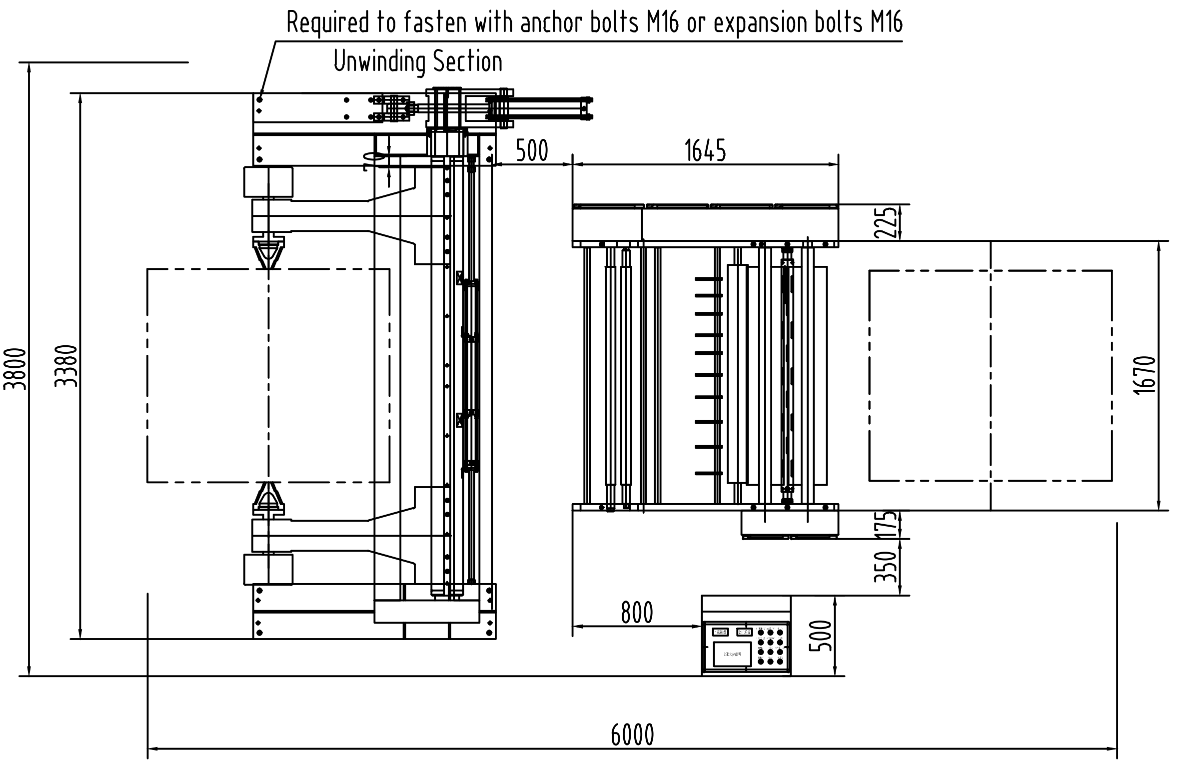

??	?数	分 区	更改文件号	?名	年月日
??			?准化		
?核					
工?			批 准		

Roll-fed Slitter			FT-1300
?段??	重量	比例	Layout Diagram
		1:20	JianShe®
共 ?	第 ?		

??	
校?	
?核	
工?	
?准	
批 准	