Принципиальная технологическая схема блока подготовки нефти МУПН –20

Приложение №1

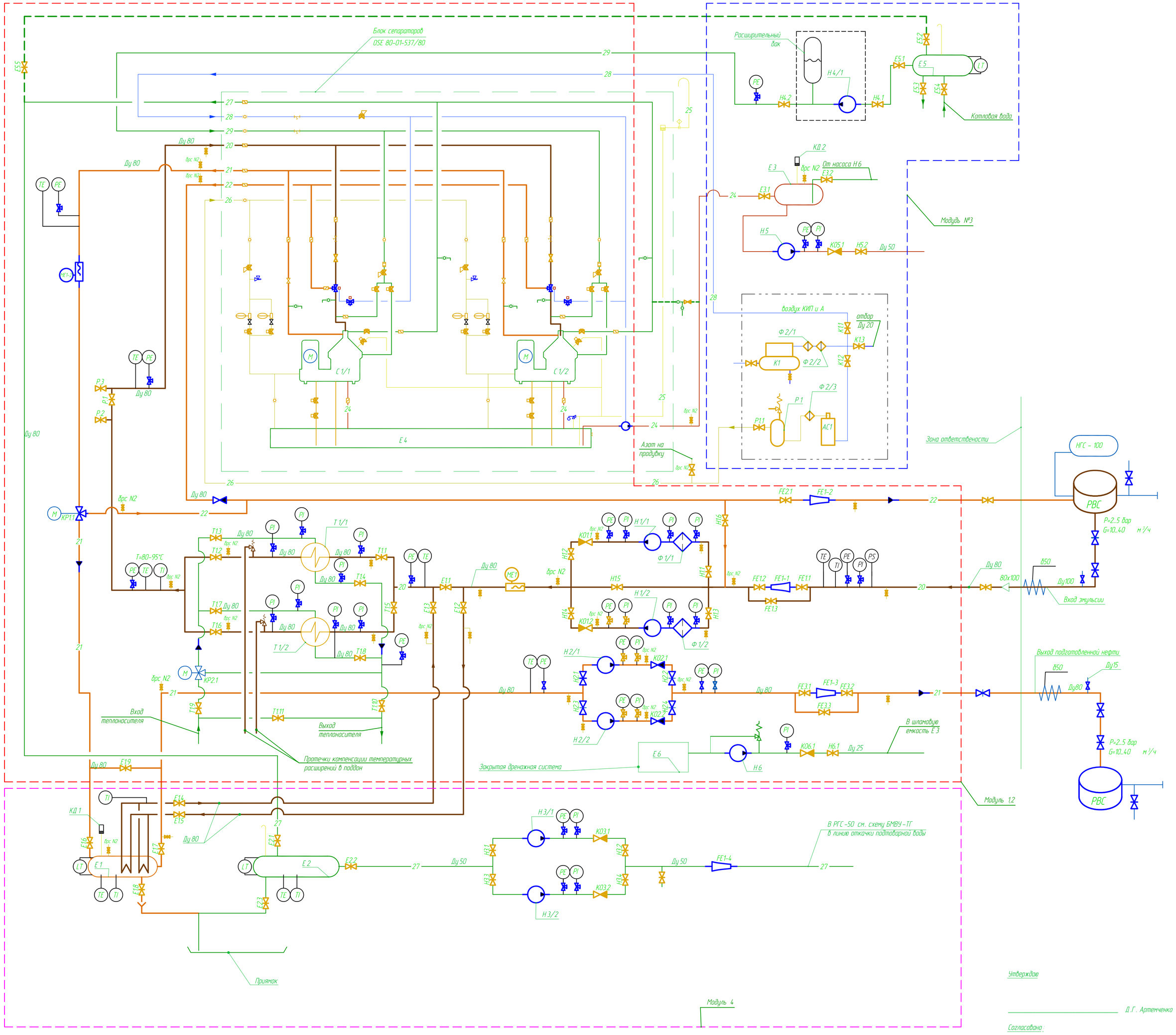

Экспликация оборудования			
Поз.	Обозначение	Кол.	Характеристика
Н 1/1, Н 1/2	Электронасосный агрегат Bleckmer NP3F	2	Q = 40 м3/ч, P = 8 кг/см2, N = 15 кВт, n = 1470 об./мин.
Н 2/1, Н 2/2	Электронасосный агрегат Bleckmer NP3F	2	Q = 40 м3/ч, P = 8 кг/см2, N = 15 кВт, n = 1470 об./мин.
Н 3/1, Н 3/2	Электронасосный агрегат КММ-40-25-160 с температурой перекачиваемой среды до 105°С	2	Q = 6,3 м3/ч, H = 32 м, N = 2,2 кВт, n = 2900 об./мин.
Н 4/1	Grundfos Hydro Solo S CR5-15 3x400V 130L 10BAR	1	Q = 5,8 м3/ч, H = 80 м, N = 2,2 кВт, n = 2900 об./мин.
Н 5	Электронасосный агрегат ВК 039 1L	1	Q = 6 м3/ч, P = 6 кг/см2, N = 1,5 кВт, n = 1450 об./мин.
Н 6	Электронасосный агрегат НМШФ 0,6-25-0,25/25	1	Q = 0,25 м3/ч, P = 25 кг/см2, N = 0,75 кВт, n = 1000 об./мин.
С 1/1, С 1/2	Сепаратор OSE 80-01-537	2	Q= 20 м3/ч, P= кг/см2, N= 30 кВт.
К 1	Компрессор винтовой маслонезаливающий воздушного охлаждения GX7 10FF в комплекте с фильтрами Ф 2/1, Ф 2/2, Ф 2/3	1	Q= 0,84 м3/ч, P= 9,75 кг/см2, N= 7 кВт, n= об.мин.
Т 1/1, Т 1/2	Теплообменный аппарат TRANTER PHE/GXD-026P	2	S = 7,3 м2, Q = 1119 кВт.
АС 1	Генератор азота адсорбционного типа "Atlas Copco – NGP-9"	1	Q = 313 л/мин., P = 6 кг/см2.
Ф 1/1, Ф 1/2	Фильтр механический сетчатый фланцевый 821F-C 80, сетка F 45	2	
Р 1	Ресивер	1	V = 250 литров.
Е 1	Емкость товарной нефти	1	V = 11 м3.
Е 2	Емкость подтоварной воды	1	V = 5 м3.
Е 3	Емкость шламовая	1	V = 2 м3.
Е 4	Емкость шламовая	1	В комплекте с сепараторами С 1/1, С 1/2.
Е 5	Емкость воды	1	V = 2 м3
Е 6	Емкость закрытой дренажной системы	1	

№ модуля	Наименование
1	Модуль нагрева и сепарации
3	Модуль операторной и вспомогательного оборудования
4	Емкостной модуль

Наименованиеп потоков	
Поз.	Наименование
20	Необработанная нефть
21	Товарная нефть
22	Возврат необработанной нефти
23	Дренаж
24	Нефтешлам
25	Вентиляция
26	Азот
27	Сточная вода
28	Сжатый воздух
29	Подача воды

Вспомогательный трубопровод

Трубопровод

Утверждаю

_____ Д.Г. Артемченко

Согласовано:

_____ Д.В. Федосеев

_____ Е.А. Юков

_____ Д.Д. Мелодзе